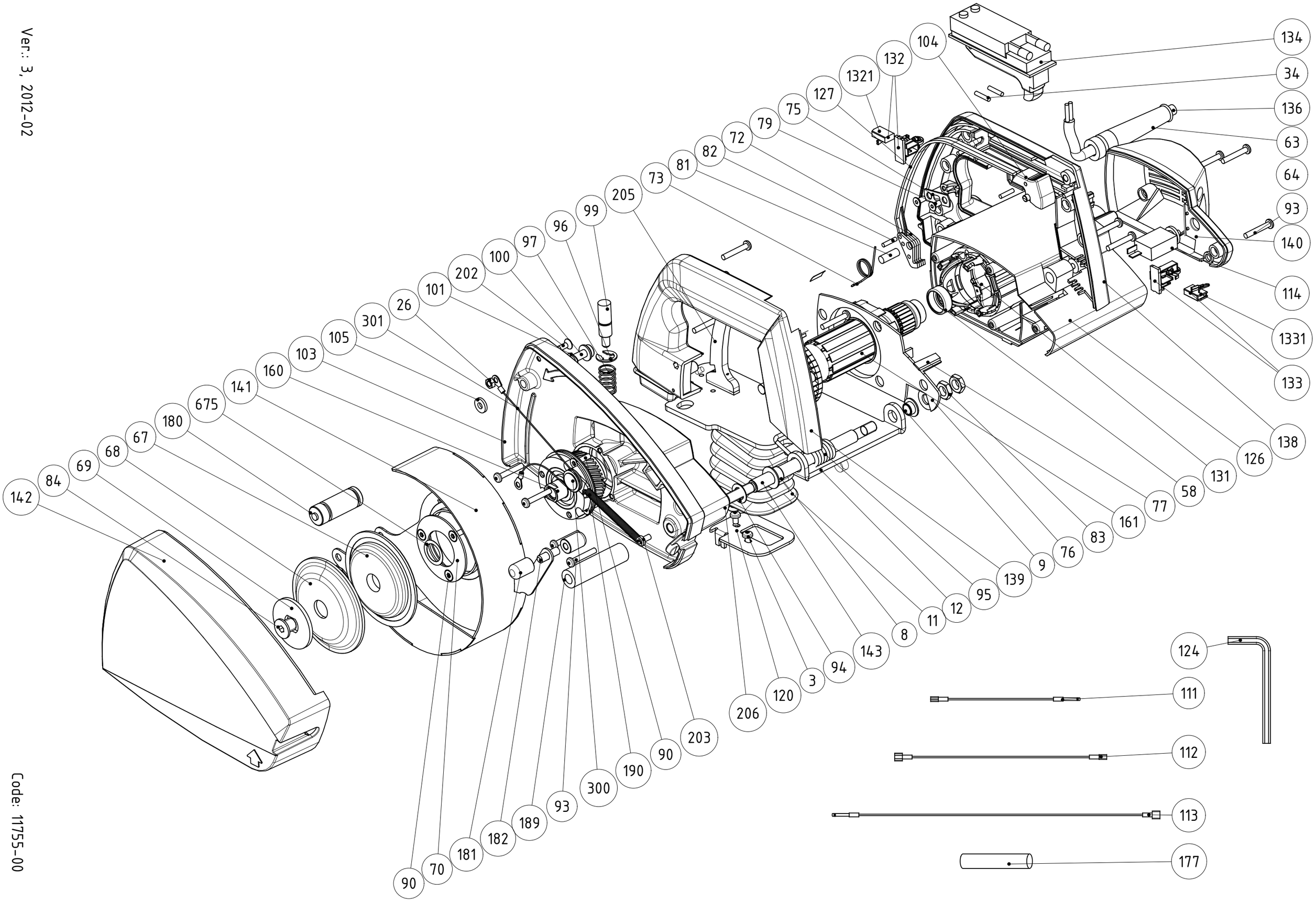

Ver.: 3, 2012-02

Code: 11755-00

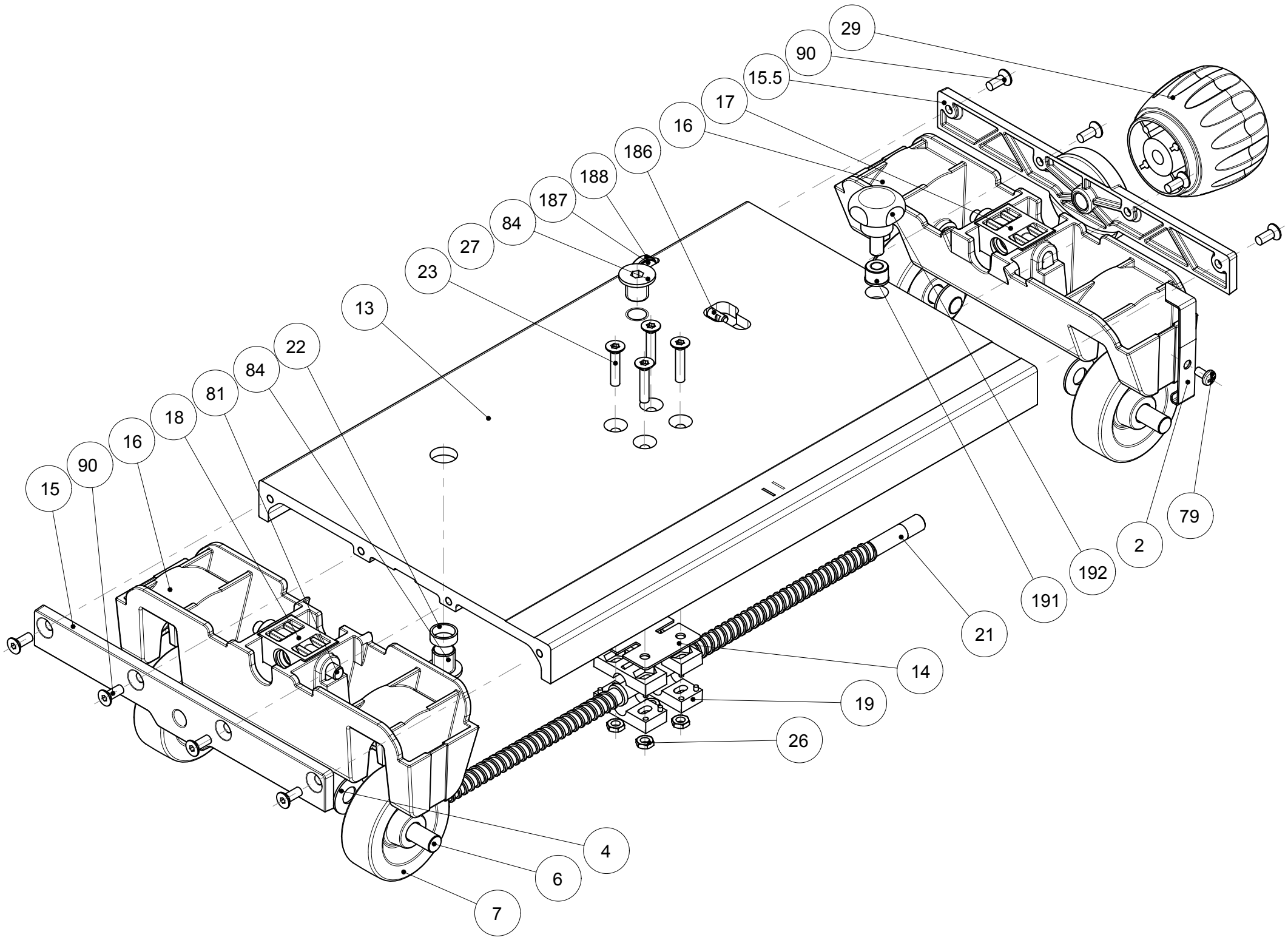
29
90
15.5
17
16
186
188
187
84
27
23
13
22
84
81
18
16
90
15
79
2
192
191
21
14
19
26
4
6
7

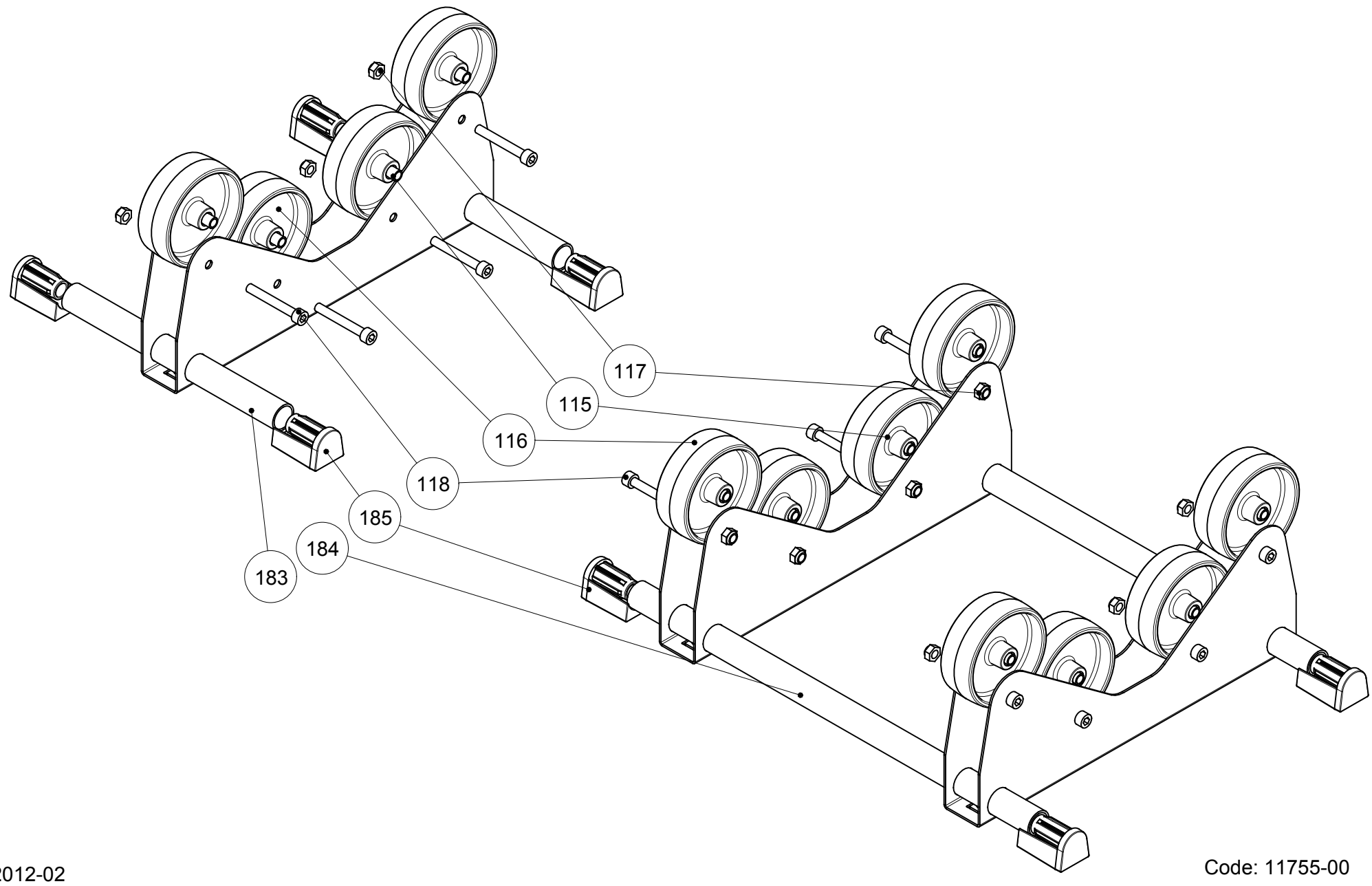
117
115
116
118
185
184
183